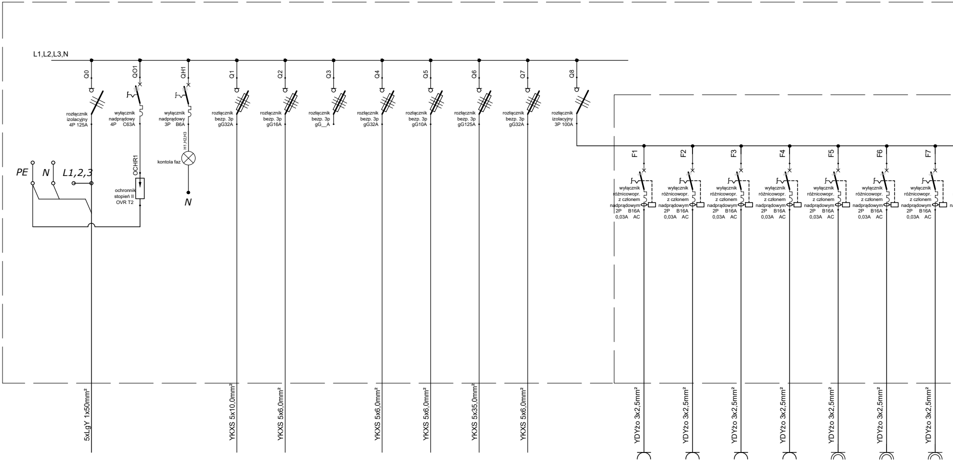
L1,L2,L3,N
Q0
rozłącznik izolacyjny 4P 125A
QO1
wyłącznik nadprądowy 4P C63A
QH1
wyłącznik nadprądowy 3P B6A
H1,H2,H3
kontola faz
N
OCHR1
ochronnik stopień II OVR T2
PE
N
L1,2,3
Q1
rozłącznik bezp. 3p gG32A
Q2
rozłącznik bezp. 3p gG16A
Q3
rozłącznik bezp. 3p gG__A
Q4
rozłącznik bezp. 3p gG32A
Q5
rozłącznik bezp. 3p gG10A
Q6
rozłącznik bezp. 3p gG125A
Q7
rozłącznik bezp. 3p gG32A
Q8
rozłącznik izolacyjny 3P 100A
F1
F2
F3
F4
F5
F6
F7
wyłącznik różnicowopr. z członem nadprądowym 2P B16A 0,03A AC
5xLgY 1x50mm²
YKXS 5x10,0mm²
YKXS 5x6,0mm²
YKXS 5x6,0mm²
YKXS 5x6,0mm²
YKXS 5x35,0mm²
YKXS 5x6,0mm²
YDYżo 3x2,5mm²
YDYżo 3x2,5mm²
YDYżo 3x2,5mm²
YDYżo 3x2,5mm²
YDYżo 3x2,5mm²
YDYżo 3x2,5mm²
YDYżo 3x2,5mm²

Nr obw.				RG/01	RG/02	RG/03	RG/04	RG/05	RG/06	RG/07	RG/08	RG1/01	RG1/02	RG1/03	RG1/04	RG1/05	RG1/06	RG1/07
Nazwa odbioru	Zasilanie z ZK	Ochronnik przepięciowy stopień II	kontrola faz	Zasilanie tablicy TG + TP	Zasilanie tablicy TW	Rezerwa	Zasilanie tablicy TS	Zasilanie tablicy TK	Zasilanie tablicy ROT	Zasilanie tablicy RMS	Zasilanie tablicy RG1	Zasilanie gniazd - hol - pom. 0.1, 0.11	Zasilanie gniazd automatów - hol - pom. 0.1	Zasilanie gniazd - widownia - pom. 0.2	Zasilanie gniazd - pom. 0.9, 0.10	Zasilanie WC, szusz., pogrz. - pom. 0.13	Zasilanie WC, szusz., pogrz. - pom. 0.12	Zasilanie WC niep., szusz., pogrz. - pom. 0.14
Pi [kW]	185.0	Pi [kW]		19,0	8		16	4	72	9		1.0	2.0	0.6	0.6	3.0	3.0	3.0
U_N [V]	400	U_N [V]		400	400		400	400	400	400		230	230	230	230	230	230	230
kj	0.75	cosφ		0.97	0.97		0.97	0.97	0.97	0.97		0.97	0.97	0.97	0.97	0.97	0.97	0.97
Ps [kW]	138.8	I_b [A]		28.0	11.8		23.6	5.9	106.0	13.4		4.5	9.0	2.7	2.7	13.4	13.4	13.4

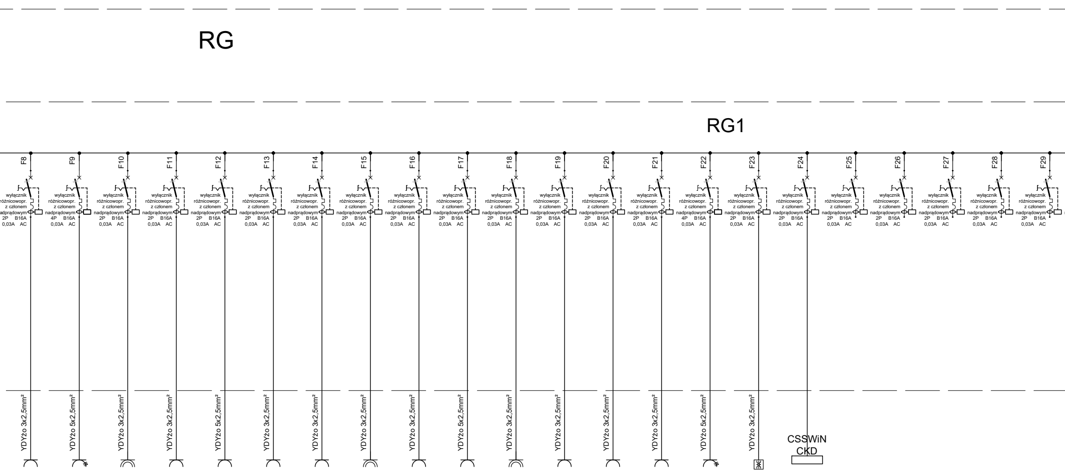
RG
RG1
F8
wyłącznik różnicowopr. z członem nadprądowym 2P B16A 0,03A AC
YDYżo 3x2,5mm²
F9
wyłącznik różnicowopr. z członem nadprądowym 4P B16A 0,03A AC
YDYżo 5x2,5mm²
F10
wyłącznik różnicowopr. z członem nadprądowym 2P B16A 0,03A AC
YDYżo 3x2,5mm²
F11
wyłącznik różnicowopr. z członem nadprądowym 2P B16A 0,03A AC
YDYżo 3x2,5mm²
F12
wyłącznik różnicowopr. z członem nadprądowym 2P B16A 0,03A AC
YDYżo 5x2,5mm²
F13
wyłącznik różnicowopr. z członem nadprądowym 2P B16A 0,03A AC
YDYżo 3x2,5mm²
F14
wyłącznik różnicowopr. z członem nadprądowym 2P B16A 0,03A AC
YDYżo 3x2,5mm²
F15
wyłącznik różnicowopr. z członem nadprądowym 2P B16A 0,03A AC
YDYżo 3x2,5mm²
F16
wyłącznik różnicowopr. z członem nadprądowym 2P B16A 0,03A AC
YDYżo 3x2,5mm²
F17
wyłącznik różnicowopr. z członem nadprądowym 2P B16A 0,03A AC
YDYżo 5x2,5mm²
F18
wyłącznik różnicowopr. z członem nadprądowym 2P B16A 0,03A AC
YDYżo 3x2,5mm²
F19
wyłącznik różnicowopr. z członem nadprądowym 2P B16A 0,03A AC
YDYżo 3x2,5mm²
F20
wyłącznik różnicowopr. z członem nadprądowym 2P B16A 0,03A AC
YDYżo 3x2,5mm²
F21
wyłącznik różnicowopr. z członem nadprądowym 2P B16A 0,03A AC
YDYżo 3x2,5mm²
F22
wyłącznik różnicowopr. z członem nadprądowym 4P B16A 0,03A AC
YDYżo 5x2,5mm²
F23
wyłącznik różnicowopr. z członem nadprądowym 2P B16A 0,03A AC
YDYżo 3x2,5mm²
F24
wyłącznik różnicowopr. z członem nadprądowym 2P B16A 0,03A AC
CSSWiN CKD
F25
wyłącznik różnicowopr. z członem nadprądowym 2P B16A 0,03A AC
F26
wyłącznik różnicowopr. z członem nadprądowym 2P B16A 0,03A AC
F27
wyłącznik różnicowopr. z członem nadprądowym 2P B16A 0,03A AC
F28
wyłącznik różnicowopr. z członem nadprądowym 2P B16A 0,03A AC
F29
wyłącznik różnicowopr. z członem nadprądowym 2P B16A 0,03A AC

RG1/08	RG1/09	RG1/10	RG1/11	RG1/12	RG1/13	RG1/14	RG1/15	RG1/16	RG1/18	RG1/19	RG1/20	RG1/21	RG1/22	RG1/23	RG1/24	RG1/25	RG1/26	RG1/28	RG1/29	RG1/30	RG1/31
Zasilanie gniazd - pom. 0.15	Zasilanie kuchenki elektrycznej - pom. 0.15	Zasilanie WC socj., szusz., pogrz. - pom. 0.16	Zasilanie gniazd - pom. 0.17	Zasilanie gniazd - pom. 0.18, 0.19, 0.21	Zasilanie gniazd - pom. 0.20, 0.21(wifi), 0.23	Zasilanie gniazd - biuro - pom. 0.25, 0.26	Zasilanie WC, szusz., pogrz. - pom. 0.27	Zasilanie gniazd - sale prób - pom. 0.28, 0.34	Zasilanie gniazd - pom. 0.29, 0.31, 0.32	Zasilanie WC, szusz., pogrz. - pom. 0.33	Zasilanie gniazd - pom. 1.6, 1.7, 1.8	Zasilanie gniazd - pom. 1.5	Zasilanie gniazd - pom. 1.2, 1.3, 1.4	Zasilanie gniazd siłowych- pom. 1.7, 1.8	Zasilanie instalacji przyzywowej - WC niep. pom. 0.14	zasilanie centali CSSWiN i CKD	rezerwa	rezerwa	rezerwa	rezerwa	rezerwa
2.0	7.0	3.0	0.6	0.6	0.6	1.4	3.0	1.4	0.8	3.0	1.0	0.8	0.6	3.0	0.2	0.2					
230	230	230	230	230	230	230	230	230	230	230	230	230	230	230	230	230					
0.97	0.97	0.9	0.9	0.9	0.9	0.9	0.9	0.9	0.9	0.9	0.9	0.9	0.9	0.9	0.9	0.9					
9.0	31.4	14.5	2.9	2.9	2.9	6.8	14.5	6.8	3.9	14.5	4.8	3.9	2.9	14.5	1.0	1.0					

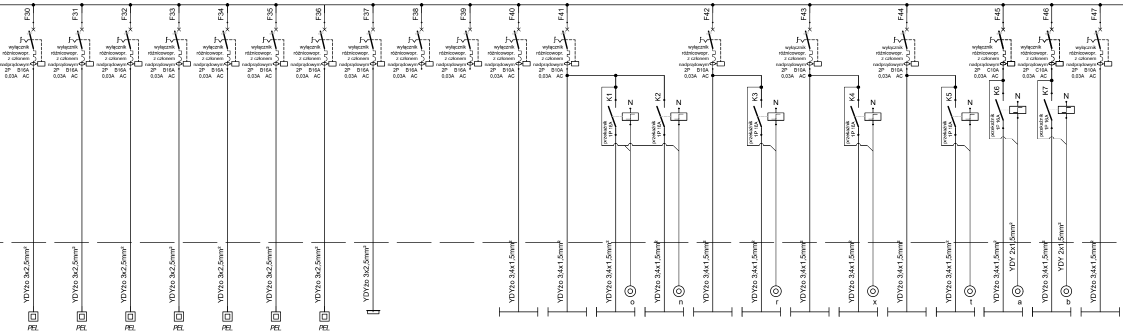
F30
wyłącznik
różnicowopr.
z członem
nadprądowym
2P B16A
0,03A AC
YDYżo 3x2,5mm²
PEL
F31
wyłącznik
różnicowopr.
z członem
nadprądowym
2P B16A
0,03A AC
YDYżo 3x2,5mm²
PEL
F32
wyłącznik
różnicowopr.
z członem
nadprądowym
2P B16A
0,03A AC
YDYżo 3x2,5mm²
PEL
F33
wyłącznik
różnicowopr.
z członem
nadprądowym
2P B16A
0,03A AC
YDYżo 3x2,5mm²
PEL
F34
wyłącznik
różnicowopr.
z członem
nadprądowym
2P B16A
0,03A AC
YDYżo 3x2,5mm²
PEL
F35
wyłącznik
różnicowopr.
z członem
nadprądowym
2P B16A
0,03A AC
YDYżo 3x2,5mm²
PEL
F36
wyłącznik
różnicowopr.
z członem
nadprądowym
2P B16A
0,03A AC
YDYżo 3x2,5mm²
PEL
F37
wyłącznik
różnicowopr.
z członem
nadprądowym
2P B16A
0,03A AC
YDYżo 3x2,5mm²
F38
wyłącznik
różnicowopr.
z członem
nadprądowym
2P B16A
0,03A AC
F39
wyłącznik
różnicowopr.
z członem
nadprądowym
2P B16A
0,03A AC
F40
wyłącznik
różnicowopr.
z członem
nadprądowym
2P B10A
0,03A AC
YDYżo 3;4x1,5mm²
F41
wyłącznik
różnicowopr.
z członem
nadprądowym
2P B10A
0,03A AC
YDYżo 3;4x1,5mm²
K1
N
przekaźnik
1P 16A
YDYżo 3;4x1,5mm²
o
K2
N
przekaźnik
1P 16A
YDYżo 3;4x1,5mm²
n
F42
wyłącznik
różnicowopr.
z członem
nadprądowym
2P B10A
0,03A AC
YDYżo 3;4x1,5mm²
K3
N
przekaźnik
1P 16A
YDYżo 3;4x1,5mm²
r
F43
wyłącznik
różnicowopr.
z członem
nadprądowym
2P B10A
0,03A AC
YDYżo 3;4x1,5mm²
K4
N
przekaźnik
1P 16A
YDYżo 3;4x1,5mm²
x
F44
wyłącznik
różnicowopr.
z członem
nadprądowym
2P B10A
0,03A AC
YDYżo 3;4x1,5mm²
K5
N
przekaźnik
1P 16A
YDYżo 3;4x1,5mm²
t
F45
wyłącznik
różnicowopr.
z członem
nadprądowym
2P C10A
0,03A AC
K6
N
przekaźnik
1P 16A
YDYżo 3;4x1,5mm²
YDY 2x1,5mm²
a
F46
wyłącznik
różnicowopr.
z członem
nadprądowym
2P C10A
0,03A AC
K7
N
przekaźnik
1P 16A
YDYżo 3;4x1,5mm²
YDY 2x1,5mm²
b
F47
wyłącznik
różnicowopr.
z członem
nadprądowym
2P B10A
0,03A AC
YDYżo 3;4x1,5mm²

RG1/32	RG1/33	RG1/34	RG1/35	RG1/36	RG1/37	RG1/38	RG1/39	RG1/40	RG1/41	RG1/50	RG1/51	RG1/52	RG1/53	RG1/54	RG1/55	RG1/56	RG1/57
Zasilanie gniazd PEL pom. 0.25, 0.26	Zasilanie gniazd PEL pom. 0.19	Zasilanie gniazd PEL pom. 0.17	Zasilanie gniazd PEL pom. 0.28, 0.34	Zasilanie gniazd PEL pom. 0.10	Zasilanie gniazd PEL pom. 1.7, 1.8	Zasilanie gniazd PEL pom. 1.5	Zasilanie p/t puszek ściennych pom. 0.1	rezerwa	rezerwa	Oświetlenie pom. nr 0.23, 0.24, 0.25, 0.26, 0.27	Oświetlenie pom. nr 0.20, 0.21, 0.22	Oświetlenie pom. nr 0.19, 1.1	Oświetlenie pom. nr 0.28, 0.29, 0.30, 0.31, 0.32, 0.33, 0.34	Oświetlenie pom. nr 0.15, 0.16, 0.17, 0.18,	Oświetlenie pom. nr 0.1	Oświetlenie pom. nr 0.1	Oświetlenie pom. nr 0.11, 0.12, 0.13, 0.14
0.6	1.0	0.8	1.5	1.0	1.0	1.4	2.0			0.2	0.3	0.2	0.1	0.5	0.5	0.5	0.5
230	230	230	230	230	230	230	230			230	230	230	230	230	230	230	230
0.9	0.9	0.9	0.9	0.9	0.9	0.9	0.9			0.9	0.9	0.9	0.9	0.9	0.9	0.9	0.9
2.9	4.8	3.9	7.2	4.8	4.8	6.8	9.7			1.0	1.4	1.0	0.5	2.4	2.4	2.4	2.4

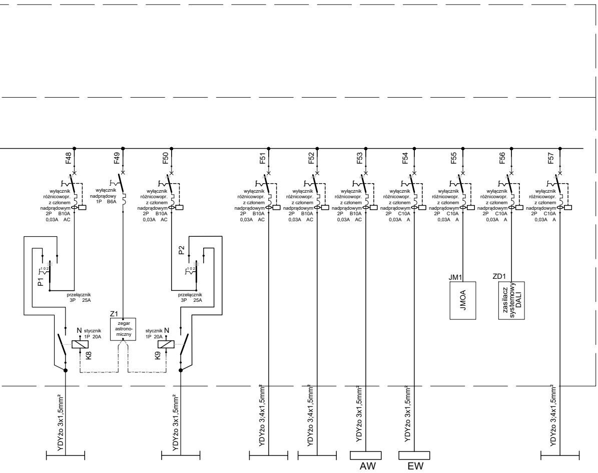
F48
F49
F50
F51
F52
F53
F54
F55
F56
F57
wyłącznik różnicowopr. z członem nadprądowym 2P B10A 0,03A AC
wyłącznik nadprądowy 1P B6A
wyłącznik różnicowopr. z członem nadprądowym 2P B10A 0,03A AC
wyłącznik różnicowopr. z członem nadprądowym 2P B10A 0,03A AC
wyłącznik różnicowopr. z członem nadprądowym 2P B10A 0,03A AC
wyłącznik różnicowopr. z członem nadprądowym 2P B10A 0,03A AC
wyłącznik różnicowopr. z członem nadprądowym 2P C10A 0,03A A
wyłącznik różnicowopr. z członem nadprądowym 2P C10A 0,03A A
wyłącznik różnicowopr. z członem nadprądowym 2P C10A 0,03A A
wyłącznik różnicowopr. z członem nadprądowym 2P C10A 0,03A A
P1
1 0 2
przełącznik 3P 25A
P2
1 0 2
przełącznik 3P 25A
JM1
JMOA
ZD1
zasilacz systemowy DALI
Z1
zegar astronomiczny
N stycznik 1P 20A
K8
stycznik 1P 20A N
K9
YDYżo 3x1,5mm²
YDYżo 3x1,5mm²
YDYżo 3;4x1,5mm²
YDYżo 3;4x1,5mm²
YDYżo 3x1,5mm²
YDYżo 3x1,5mm²
YDYżo 3;4x1,5mm²
AW
EW

RG1/58	RG1/59	RG1/60	RG1/61	RG1/62	RG1/63	RG1/64	RG1/65	RG1/66	RG1/67
Oświetlenie zewnętrzne	Zasilanie zegara astronomicznego	Zasilanie iluminacji obiektu	Oświetlenie pom. nr 1.2, 1.3, 1.4, 1.6;	Oświetlenie pom. nr 1.5, 1.7, 1.8;	Oświetlenie awaryjne	rezerwa ewakuacyjne	Zasilanie jednostki monitor. oprawy awaryjne	Zasilanie zasilacza systemowego DALI	Oświetlenie poddasza
0.5	0.1	0.5	0.35	0.35	0.2	0.2	0.2	0.1	0.45
230	230	230	230	230	230	230	230	230	230
0.9	0.9	0.9	0.9	0.9	0.9	0.9	0.9	0.9	0.9
2.4	0.5	2.4	1.7	1.7	1.0	1.0	1.0	0.5	2.2

UTORSKA PRACOWNIA PROJEKTOWA
MARIOLA SIDOR
mgr inż. architekt
38-500 Sanok Zahutyń 234 tel/fax.13 4633844, kom.502576701
e-mail: mariola@poczta.zagorz.net www.architektsidor.pl

BPIE ROBERT BĘBEN
ul. Dąbrowskiego 7/6
35 - 033 RZESZÓW
tel.: 017-7796176
biuro@bpie.com.pl

Nr rys. E-13

Temat:
PROJEKT WYKONAWCZY
PRZEBUDOWA POMIESZCZEŃ BUDYNKU
USTRZYCKIEGO DOMU KULTURY I ROZBUDOWA O PODJAZD
DLA OSÓB NIEPEŁNOSPRAWNYCH

Adres:
ul. 29 Listopada 31, jed. ew. Ustrzyki Dolne, obręb ew. Ustrzyki Dolne dz. nr ew. 1212

Przedmiot rys.: **SCHEMAT ELEKTRYCZNY TABLICY GŁÓWNEJ TG**
Skala: –

Asystent projektanta:
mgr inż. Krystian Jarosz

Data: październik 2016
Nr ark.

Projektant:
mgr inż. Piotr Krupornicki
Nr Upr.: PDK/0003/POOE/15

Sprawdzający:
mgr inż. Robert Bęben
Nr Upr.:PDK/0191/POOE/06

Wszelkie prawa zastrzeżone. Kopiowanie w części lub całości oraz udostępnianie osobom trzecim dozwolone wyłącznie za pisemną zgodą autora projektu (Dz.U.24/194, poz.83, art.115-118)